S3821 · S3822 · S3823

GRIP TIGHT™ PLUS VERRIEGELUNGSSYSTEM FÜR LEISTUNGSSCHALTER

S3823 Verriegelungssystem – Leistungsschalter mit großem Griff (480/600 V)

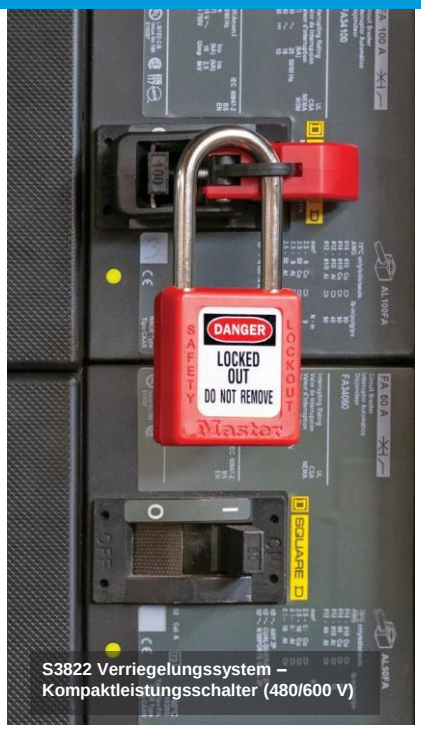

S3822 Verriegelungssystem – Kompaktleistungsschalter (480/600 V)

S3821 Verriegelungssystem – Leistungsschutzschalter (120/240 V)

ERZIELEN SIE EINE ZUVERLÄSSIGE VERRIEGELUNG (LOCKOUT) BEI NOCH MEHR LEISTUNGSSCHALTER-ANWENDUNGEN

DIE VERRIEGELUNGSSYSTEME GRIP TIGHT PLUS FÜR LEISTUNGSSCHALTER BIETEN FOLGENDES:

- **Zuverlässigkeit**
  Bleibt mit dem Leitungsschalter konstant und sicher verbunden
- **Leistungsfähigkeit**
  Kompatibel mit vielen verschiedenen Formen und Abmessungen von Leistungsschaltern
- **Benutzerfreundlich**
  Leichte, einteilige Designs, für deren Installation kein Werkzeug benötigt wird

herunterklappbare Klemme
Sorgt bei Bedarf für eine verstärkte Blockierung des Schalterwegs

Gebogener Flügel
Gewährleistet einen Zweipunktkontakt mit dem Schaltergriff für einen besseren Halt

Große Rändelschraube
Dank der geriffelten Oberfläche ist die Schraube auch mit Handschuhen gut zu greifen und lässt sich zur Erzielung einer sicheren Verriegelung einfach festziehen. Mit Schlitz für eine optionale Anpassung per Schraubendreher

Festklemme Sorgt für eine zusätzliche physische Verriegelung, damit der Schalter nicht zur „An“-Position wechseln kann

Gezahnte Klemmbacke
Sorgt für einen festen Sitz am Leistungsschaltergriff

S3821 · S3822 · S3823

GRIP TIGHT™ PLUS VERRIEGELUNGSSYSTEM FÜR LEISTUNGSSCHALTER

EINFACHERE VERRIEGELUNG VON LEISTUNGSSCHALTERN DANK DIESER INTUITIVEN UND WIRKSAMEN SYSTEME

Mit diesen drei Systemen wird die Verriegelung von Leistungsschaltern zum Kinderspiel. Die Produktfamilie Grip Tight Plus zeichnet sich durch ähnliche Designs für eine einheitliche Installation aus, wobei jedoch die verschiedenen Einzelprodukte jeweils für eine bestimmte Schalterart konzipiert sind.

S3821 Verriegelungssystem – Leistungsschutzschalter (120/240 V)

- Die kompakte Größe ermöglicht die Verriegelung nebeneinanderliegender Schalter
- Geeignet für die Verriegelung mehrpoliger Schalter, funktioniert mithilfe eines Schließbügels

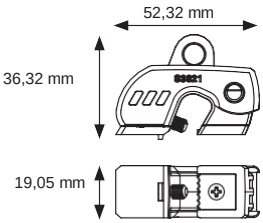

S3822 Verriegelungssystem – Kompaktleistungsschalter (480/600 V)

- Eine dauerhaft angebrachte Klemme sorgt für eine zusätzliche physische Verriegelungsleistung

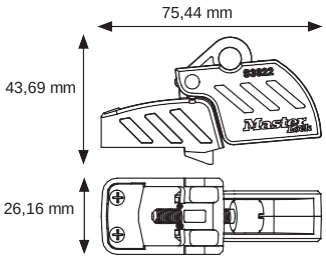

S3823 Verriegelungssystem – Leistungsschalter mit großem Griff (480/600 V)

- Die Klappklampe sorgt bei Bedarf für eine verstärkte Blockierung des Schalterwegs

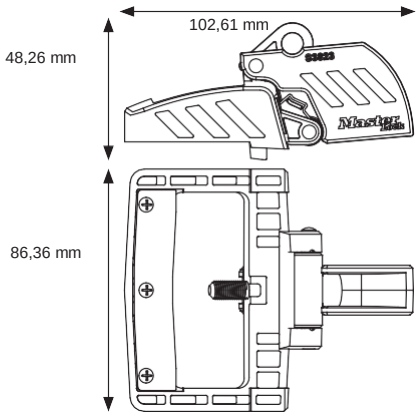

Merkmale und Materialien

Zeichen	Bauteil	Modell(e)	Material
A	Rändelschraube	S3821, S3822, S3823	Rostfreier Edelstahl
B	Verriegelungsgehäuse	S3821, S3822, S3823	Schwarzes Nylon
C	Verriegelungsabdeckung	S3821, S3822, S3823	Rotes thermoplastisches PC/ABS
D	Gezahnte Klemmbacke	S3821	Rostfreier Edelstahl
E	Flügel	S3821, S3822	Rostfreier Edelstahl
F	Klemme	S3823	Rotes thermoplastisches PC/ABS

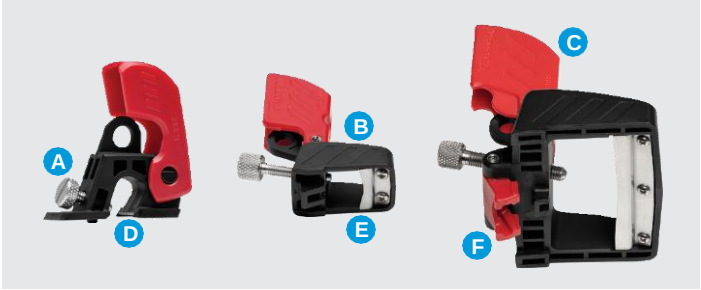

www.masterlock.eu/business-industry/product/S3821
www.masterlock.eu/business-industry/product/S3822
www.masterlock.eu/business-industry/product/S3823

www.masterlock.eu
www.masterlock.eu/business-industry/safety-solutions

Master Lock Europe, 10 Avenue de l'Arche - « Le Colisée Gardens », bâtiment A - 92400 Courbevoie - La Défense - Frankreich
© 2019 Master Lock Company LLC | Alle Rechte vorbehalten | Zum Patent angemeldet